品番	コード	品 名	図 番	材 質	数量	備 考
1		AVGグローブ	5TL00054	PC	1	
2		振動ゴム		EPDM	3	
3		ベースボディアッシー	3TL00165		1	
4		電球プレートアッシー	3TL00167			
5		防水パッキン		EPMD		
6		製品ラベル	5TL00564A	アルミ箔ラベル紙	1	
7		注意ステッカー	5TL00574A	PE	1	

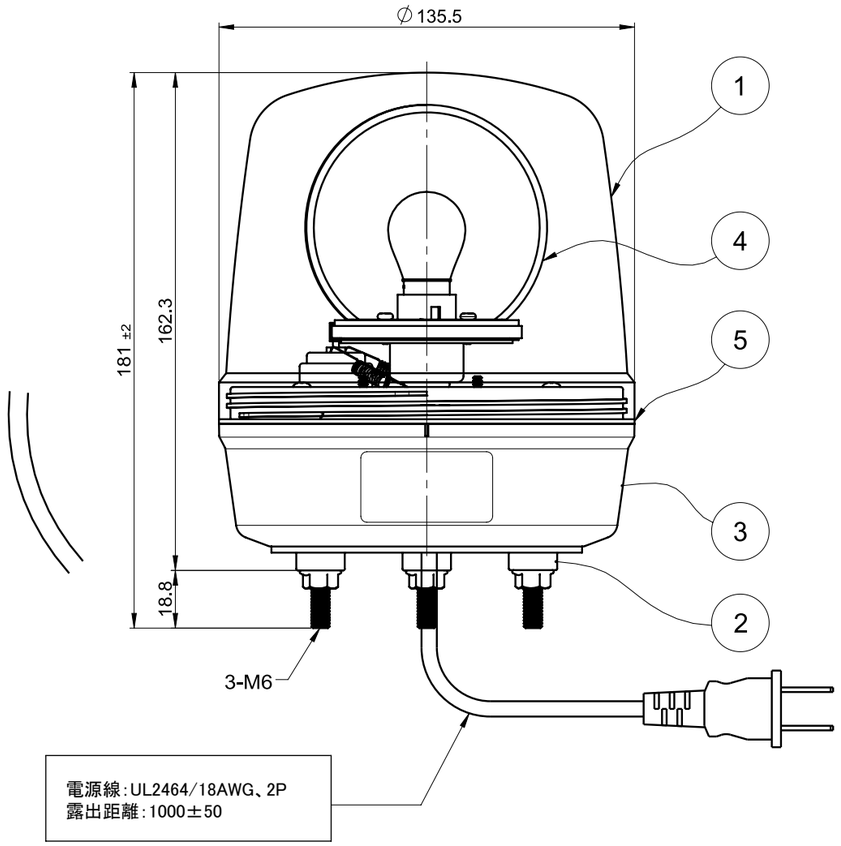

モデル構成

MS135B - B 01 - R

機能
表示なし － 反射鏡の回転
B － 反射鏡の回転＋ブザー

電源仕様
01: 12VDC
02: 24VDC
10: 100～120VAC
20: 200～240VAC

レンズグローブの色
R-赤、Y-黄、B-青
G-緑、C-透明

結 線 図

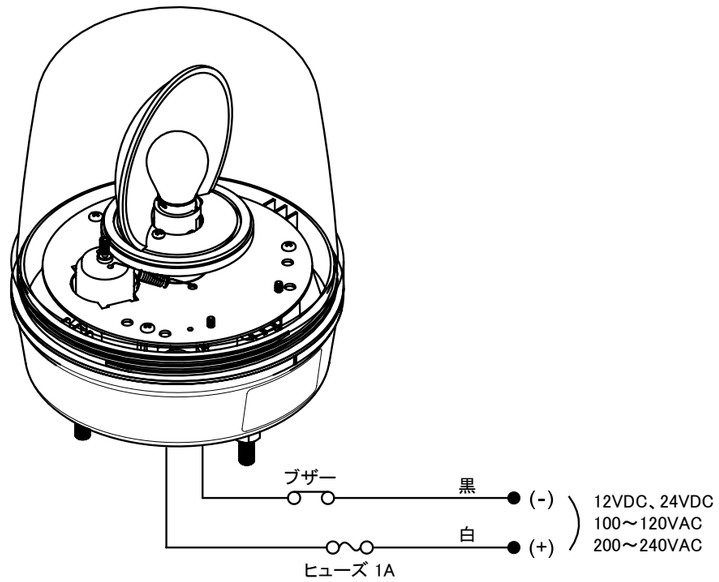

機能	
製品	電球回転灯
電源電圧	12VDC、24VDC 100～120VAC、200～240VAC
周波数	AC：50～60Hz
電源電流（±10%）	12VDC：2.0A 24VDC：1.0A 100～120VAC：0.2A 200～240VAC：0.1A
回転速度（±10%）	150/分
レンズグローブの色	赤、黄、緑、青、透明
光源	130V25W
保護構造	IP65
取付	スタッド取付
全長	181±2mm
グローブの直径	135.5mm
レンズグローブ（材質）	ポリカーボネート（PC）
ボディー（材質）	アクリロニトリルブタジエンスチレン（ABS）
使用周囲温度	−15～40 ℃
保存周囲温度	−20～70 ℃
使用周囲湿度	45～85%
振動	0.75mm/10～55Hz
耐電圧	1000VAC 50/60Hz/分
絶縁抵抗	1000Ω分/500VDC
電球寿命（時間）	1000時間
重量	603g

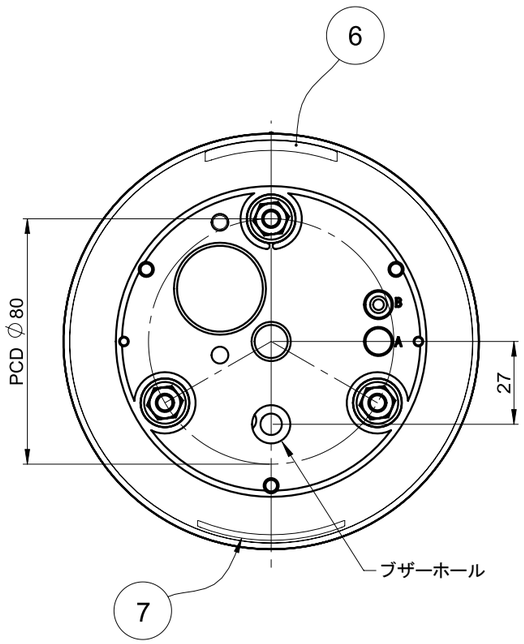

Note

1. 外観に商品的価値と性能を阻害する有害な欠陥がないこと。
2. 過度の騒音および回転部過度の揺れがないこと。

記号	変更事項及び変更理由	仕様NO	年月日	作成者	承認
1					

寸法許容差（mm）		
区 分	1級	2級
10以下	0.03	0.05
10超過～30以下	0.07	0.1
30超過～50以下	0.1	0.2
50超過～150以下	0.2	0.3
150超過～300以下	0.3	0.4
300超過～500以下	0.4	0.6
500超過	0.5	0.8

3角法	単位	mm	尺度	N/S
設 計	検 討	承 認		
2015-08-21				

品名：135mm SIGNAL LIGHT
MS135B 電球型シリーズ

MENICS SIGNALTECHNOLOGY

関係図番

図番：1TL00112

改正

Print Date: 2015-10-13